Berührungslose Edelstahl Waschtischarmaturen SLU 91N, SLU 92N, SLU 93N

SANELA® we make water cool®

Eigenschaften

- **Sparperlator, Durchflussmenge 6 l/min.**
- **Hygienespülung**
- **Bleifrei**
- komplett Edelstahl
- Elektro-Magnetventil im Armaturenkörper
- SLU 91N Waschtischarmatur für kaltes oder vorgemischtes Wasser
- SLU 92N Waschtischarmatur mit Anschluss an Kalt und Warmwasser, Temperaturregulierung über integrierten Mischer
- SLU 93N Waschtischarmatur mit Anschluss an Kalt und Warmwasser, Temperaturregulierung über Eckventil
- Index D - längerer Auslauf
- das Wasser läuft, so lange sich die Hände im aktiven Sensor bereich befinden
- Wasserlauf stoppt nach dem die Hände aus dem aktivem Sensorbereich genommen werden (Nachlaufzeit einstellbar von 0,25 Sek. bis 7,75 Sek.)
- Zwangsabschaltung des Wasserflusses nach ca. 5 Minuten
- Batteriezustandsanzeige (nur für Varianten mit B Index)
- START/STOP Programm aktivierbar
- Nutzungsparameter einstellbar mit Fernbedienung SLD 03

Abmessungen

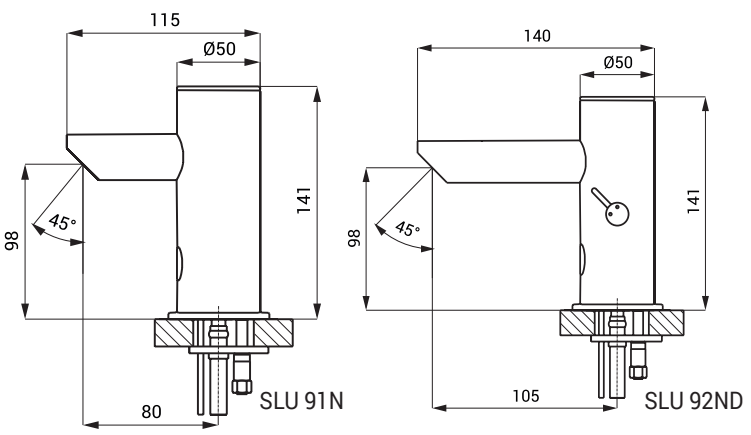

Technische Angaben

Betriebsspannung	
▪ SLU 91N, SLU 92N, SLU 93N	24 V DC
▪ SLU 91NB, SLU 92NB, SLU 93NB	6 V
Verbrauchsleistung	
▪ für Betrieb mit 24 V DC	3 W
▪ für Betrieb mit 6 V	2 W
Lebensdauer der Batterie	
▪ alkalische Batterie (4 St.) AA type 1,5 V/2700 mAh	beträgt ca. 2 Jahre (100 Nutzungen täglich)
Aktivbereich	
▪ Standard	0,13 - 0,19 m
▪ START/STOP Programm	0,05 - 0,15 m
Empfohlener Wasserdruck	0,1 - 0,6 MPa
Durchflussmenge	6 l/min. (inf. Data)
Wasserzulauf	Außengewinde G 1/2“

Spezifikation

SLU 91N - **Code-Nr. 23918** **SLU 91NB** - **Code-Nr. 23919** **SLU 91ND** - **Code-Nr. 53916** **SLU 91NDB** - **Code-Nr. 53917**		Waschtischarmatur mit Elektronik und Elektromagnetventil (1 St.), Anschlußschlauch, Filter (1 St.), 4 St. alkalische Batterie AA type 1,5 V/2700 mAh mit Batteriehalterung (nur für Varianten mit B Index)
SLU 92N - **Code-Nr. 23928** **SLU 92NB** - **Code-Nr. 23929** **SLU 92ND** - **Code-Nr. 53926** **SLU 92NDB** - **Code-Nr. 53927**		Waschtischarmatur mit Mischer und Elektronik und Elektromagnetventil (1 St.), Anschlußschlauch, Filter und Rückschlagventile (2 St.), 4 St. alkalische Batterie AA type 1,5 V/2700 mAh mit Batteriehalterung (nur für Varianten mit B Index)
SLU 93N - **Code-Nr. 23938** **SLU 93NB** - **Code-Nr. 23939** **SLU 93ND** - **Code-Nr. 53936** **SLU 93NDB** - **Code-Nr. 53937**		Waschtischarmatur mit Elektronik und Elektromagnetventil (1St.), Y - Stück, Anschlußschlauch, Filter und Rückschlagventile (2 St.), 4 St. alkalische Batterie AA type 1,5 V/2700 mAh mit Batteriehalterung (nur für Varianten mit B Index)

Empfohlenes Zubehör

SLZ 01Y	**-**	**Code-Nr. 05012**	externes Netzteil 24 V DC zum Betrieb bis max. 10 St. Waschtischarmaturen
SLZ 01Z	**-**	**Code-Nr. 05011**	externes Netzteil 24 V DC zum Betrieb bis max. 20 St. Waschtischarmaturen
SLZ 04Y	**-**	**Code-Nr. 05042**	externes Netzteil 24 V DC für DIN Schiene, zum Betrieb bis max. 10 St. Waschtischarmaturen
SLZ 04Z	**-**	**Code-Nr. 05041**	externes Netzteil 24 V DC für DIN Schiene, zum Betrieb bis max. 20 St. Waschtischarmaturen
SLZ 04X	**-**	**Code-Nr. 10049**	externes Netzteil 24 V DC für DIN Schiene, zum Betrieb bis max. 30 St. Waschtischarmaturen
SLZ 06	**-**	**Code-Nr. 05060**	externes Netzteil 24 V DC zum Betrieb bis max. 1 St. Waschtischarmatur
SLD 03	**-**	**Code-Nr. 07030**	Fernbedienung zur elektronischen Einstellung der Nutzungsparameter
SLT 04	**-**	**Code-Nr. 09040**	automatisches Thermostat 3/4“, Durchfluss 28 l/min bei Druck 0,1 MPa
SLT 05	**-**	**Code-Nr. 09050**	automatisches Thermostat 1/2“, Durchfluss 42 l/min bei Druck 0,1 MPa
SLA 32	**-**	**Code-Nr. 06320**	verlängert Teil 30 mm für SLU 91N, 92N, 93N
SLA 33	**-**	**Code-Nr. 06330**	verlängert Teil 150 mm für SLU 91N, 92N, 93N
SLA 36	**-**	**Code-Nr. 06360**	Satz 4 St. alkalische Batterie AA, 1,5 V, 2700 mAh (nur für Varianten mit B Index)
SLA 56A	**-**	**Code-Nr. 06560**	Sparperlator 3,8 l/min
SLA 56B	**-**	**Code-Nr. 06561**	Sparperlator 1,9 l/min