Berührungslose Waschtischarmaturen
SLU 08LN, SLU 08LND

SLU 08LND

SLU 08LN

Eigenschaften

- **Sparperlator, Durchflussmenge 6 l/min.**
- **Hygienespülung**
- **geeignet für den Gesundheits - und medizinischen Bereich**
- mit schwenkbarem Auslauf
- Index D - höher Waschtischarmatur
- Waschtischarmatur mit Anschluss an Kalt und Warmwasser, Temperaturregulierung über integrierten Mischer
- das Wasser läuft, so lange sich die Hände im aktiven Sensor bereich befinden
- Wasserlauf stoppt nach dem die Hände aus dem aktivem Sensorbereich genommen werden (Nachlaufzeit einstellbar von 0,25 Sek. bis 7,75 Sek.)
- Zwangsabschaltung des Wasserflusses nach ca. 5 Minuten
- Batteriezustandsanzeige (nur für Varianten mit B Index)
- START/STOP Programm aktivierbar
- Nutzungsparameter einstellbar mit Fernbedienung SLD 03

Abmessungen

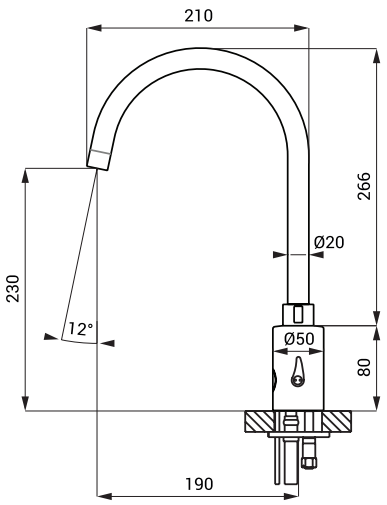

SLU 08LND

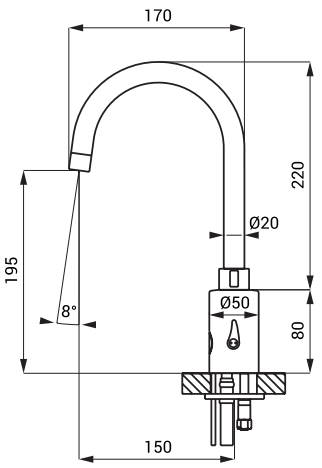

SLU 08LN

Technische Angaben

Betriebsspannung	
▪ SLU 08LN, 08LND	24 V DC
▪ SLU 08LNB, 08LNDB	6 V
Verbrauchsleistung	
▪ für Betrieb mit 24 V DC	7 W
▪ für Betrieb mit 6 V	3 W
Lebensdauer der Batterie	
▪ alkalische Batterie (4 St.) AA type 1,5 V/2700 mAh	beträgt ca. 2 Jahre (100 Nutzungen täglich)
Aktivbereich	
▪ Standard	0,2 - 0,26 m
▪ START/STOP Programm	0,05 - 0,15 m
Empfohlener Wasserdruck	0,1 - 0,6 MPa
Durchflussmenge	6 l/min. (inf. Data)
Wasserzulauf	Außengewinde G 1/2“

Spezifikation

SLU 08LN	**- Code-Nr. 13181**	Waschtischarmatur mit Mischer und Elektronik und Elektromagnetventil (1 St.),
SLU 08LNB	**- Code-Nr. 13086**	Anschlußschlauch, Eckventil mit Filter und Rückschlagventile (2 St.),
SLU 08LND	**- Code-Nr. 13183**	4 St. alkalische Batterie AA type 1,5 V/2700 mAh mit Batteriehalterung
SLU 08LNDB	**- Code-Nr. 13088**	(nur für Varianten mit B Index)

Empfohlenes Zubehör

SLZ 01Y	**-**	**Code-Nr. 05012**	externes Netzteil 24 V DC zum Betrieb bis max. 10 St. Waschtischarmaturen
SLZ 01Z	**-**	**Code-Nr. 05011**	externes Netzteil 24 V DC zum Betrieb bis max. 20 St. Waschtischarmaturen
SLZ 04Y	**-**	**Code-Nr. 05042**	externes Netzteil 24 V DC für DIN Schiene, zum Betrieb bis max. 10 St. Waschtischarmaturen
SLZ 04Z	**-**	**Code-Nr. 05041**	externes Netzteil 24 V DC für DIN Schiene, zum Betrieb bis max. 20 St. Waschtischarmaturen
SLZ 04X	**-**	**Code-Nr. 10049**	externes Netzteil 24 V DC für DIN Schiene, zum Betrieb bis max. 30 St. Waschtischarmaturen
SLZ 06	**-**	**Code-Nr. 05060**	externes Netzteil 24 V DC pro max. 1 St. Waschtischarmatur
SLD 03	**-**	**Code-Nr. 07030**	Fernbedienung zur elektronischen Einstellung der Nutzungsparameter
SLA 36	**-**	**Code-Nr. 06360**	Satz 4 St. alkalische Batterie AA, 1,5 V, 2700 mAh (nur für Varianten mit B Index)