Münz und Jeton Zeitsteuereinheiten für Türschloss SLZA 40, SLZA 40V

SLZA 40

SLZA 40V

SLZA 40Z

SLZA 40VZ

Eigenschaften

- **für Menschen mit Behinderung**
- **Vandalismus-sichere Ausführung**
- Münz und Jeton Zeitsteuereinheiten für Türöffner mit elektromagnetischem Schloss (12 V)
- Nach Einwurf des mindest erforderlichen Wertes (Münze oder Jeton) öffnet sich die Tür für eine programmierte Zeit
- die Münzeinheit rechnet die Münzen zusammen, gibt aber keine Münzen zurück
- Index V - inklusive Euroschlüssel
- Index Z - Unterputzt
- Parameter Einstellung auf der Anzeige innerhalb den Einheit mit Fernbedienung SLD 05 (Tür Öffnungs- und Schließintervall, Wert für die Öffnung, aktuelle Eurowert - Berechnung, Auswahl des Betriebsmodus **mit** oder **ohne** Türkontakt)
- abschließbar
- für den Innenbereich, Temperaturbereich +5 bis +40 °C
- Material AISI - 304
- auf Anfrage möglich AISI - 316L
- Oberfläche matt

Installation Zeichnung

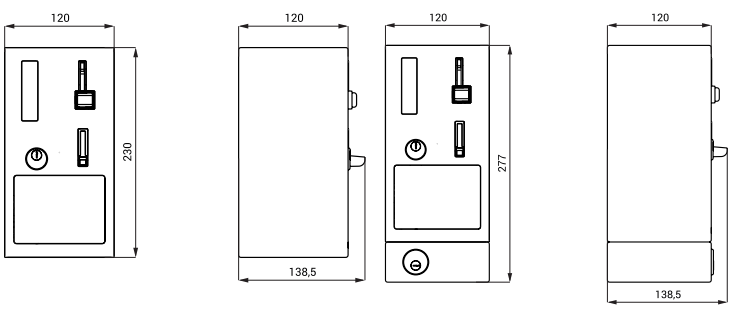

SLZA 40 SLZA 40Z

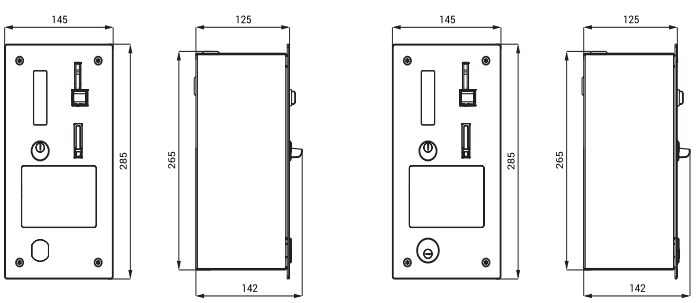

SLZA 40V SLZA 40VZ

Technische Angaben

Nischen Abmessungen (Index Z)	265 x 127 x 125 mm
Betriebsspannung	24 V DC
Max. Verbrauchsleistung des Türschlosses	20 W
(im sleep mode)	2,5 W
Akzeptierte Münzen	1 und 2 EUR Münze oder Metallisch Jeton (Andere Währungen auf Anfrage)
Einstellbare Schlossöffnungszeit	1 - 310 Sek., Standard 10 Sek.
Einstellbarer Mindestwert für die Türöffnung	1 - 19 €, standard 1 €

Münz und Jeton Zeitsteuereinheiten

Spezifikation

SLZA 40	**-**	**Code-Nr. 88400**	Edelstahl-Münzautomat mit Elektronik, Münzhalter und Münzbox, Euroschlüssel, Schlüsselsatz (2 St.)
SLZA 40V	**-**	**Code-Nr. 88404**	
SLZA 40Z	**-**	**Code-Nr. 88401**	Edelstahl-Münzautomat mit Elektronik, Münzhalter und Münzbox, Euroschlüssel, Schlüsselsatz (2 St.), Montagerahmen
SLZA 40VZ	**-**	**Code-Nr. 88405**	

Empfohlenes Zubehör

SLZA 50	**-**	**Code-Nr. 88500**	Satz von 50 Stück Jetons für SLZA 01xx, SLZA 02xx and SLZA 03xx
SLZ 01Y	**-**	**Code-Nr. 05012**	externes Netzteil 24 V DC zum Betrieb bis max. 1 Münzautomat
SLZ 01Z	**-**	**Code-Nr. 05011**	externes Netzteil 24 V DC zum Betrieb bis max. 3 Münzautomaten
SLZ 04Y	**-**	**Code-Nr. 05042**	externes Netzteil 24 V DC für die Montage auf DIN -Montageschiene, zum Betrieb bis max. 1 Münzautomat
SLZ 04Z	**-**	**Code-Nr. 05041**	externes Netzteil 24 V DC für die Montage auf DIN -Montageschiene, zum Betrieb bis max. 3 Münzautomaten
SLZ 04X	**-**	**Code-Nr. 10049**	externes Netzteil 24 V DC für die Montage auf DIN -Montageschiene, zum Betrieb bis max. 5 Münzautomaten
SLD 05	**-**	**Code-Nr. 07050**	Universal Fernbedienung für Parameter Einstellung