Drehkreuz mit Desinfektionsspender SLZN 59E
SLKT 02

SLKT 02

SLKT 02S

SLKT 02SV

Eigenschaften

Drehkreutz

- Das Drehkreuz erlaubt den Durchgang einer Person nur, wenn die höhere Körpertemperatur der Person nicht gemessen wird und sie eine korrekt getragene Gesichtsmaske trägt. Sie verwendet einen Desinfektionsspender
- ohne Index - Wanddrehkreuz
- Index S - Drehkreuz mit Ständer zur Montage am Boden
- Dreiarmiges Design
- Möglichkeit der Verwendung in beide Richtungen
- Go-Call-Funktion, um eine bequeme und schnelle Verwendung zu gewährleisten, wird der Drehkreuzarm losgelassen und bewegt sich leicht in Durchgangsrichtung
- wartungsfreier MDD-Motor
- Massive Vandalismus-Konstruktion
- Oberfläche matt

Automatischer Edelstahl Spender für flüssige und Gel Desinfectionsmittel oder Seifen

- für flüssiges und Gel-Desinfektionsmittel auf Alkoholbasis
- einfacher Austausch des Desinfektionsbehälters
- reagiert auf das Einführen von Händen in den Erfassungsbereich durch Abgabe einer Desinfektionsdosis von 1,3 bis 13 Sekunden (eingestellt werden), standardmäßig 1,3 S.
- Desinfektionsmittelbehälter Fassungsvermögen 5 L – für hohe Abgabefrequenz
- Nutzungsparameter einstellbar mit Fernbedienung SLD 03
- Oberfläche matt

Abmessungen

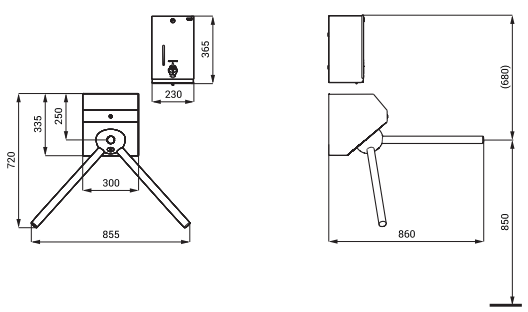

SLKT 02

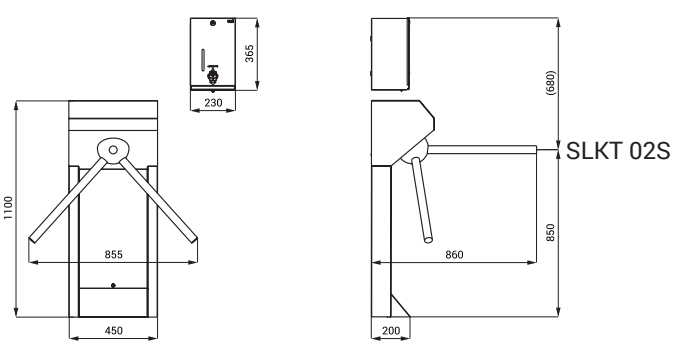

SLKT 02S

Technische Angaben

Abmessungen (SLKT 02)	1075 x 855 x 860 mm
Abmessungen (SLKT 02S)	1455 x 855 x 860 mm
Abmessungen (SLKT 02SV)	1500 x 1010 mm
Betriebsspannung	230 V AC
Verbrauchsleistung	60 W
Abmessungen (SLZN 59E)	230 x 195 x 365 mm
Die Dosierungszeit kann eingestellt werden	1,3 - 13 s; 0,5 - 5 ml

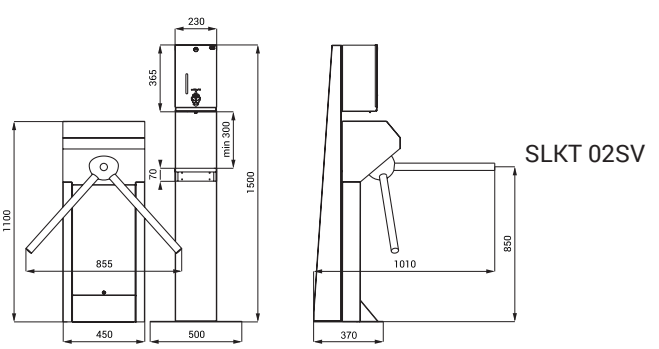

SLKT 02SV

Automatischer Drehkreuzen

Spezifikation

SLKT 02	**- Code-Nr. 38020**	Dreiarmiges Drehkreuz, Edelstahl Spender, Desinfektionsmittelbehälter Fassungsvermögen 5 L, Tropfschale, Montagesatz, Fernbedienung SLD 03, Netzteil
SLKT 02S	**- Code-Nr. 38021**	Dreiarmiges Drehkreuz mit Ständer zur Befestigung am Boden, Edelstahl Spender, Desinfektionsmittelbehälter Fassungsvermögen 5 L, Tropfschale, Montagesatz, Fernbedienung SLD 03, Netzteil
SLKT 02SV	**- Code-Nr. 38022**	Dreiarmiges Drehkreuz mit Ständer zur Befestigung am Boden, Edelstahl Spender mit Ständer zur Befestigung am Boden, Desinfektionsmittelbehälter Fassungsvermögen 5 L, Tropfschale, Montagesatz, Fernbedienung SLD 03, Netzteil