Edelstahl Bodenabläufe für Duschen
SLKN 18

Eigenschaften

BODENABLÄUFE FÜR DUSCHEN
- **Länge L = 850 mm**
- Umrandung der Ablaufrinne zur Verbindung mit vorhandener Abdichtung
- Schutz vor Nässe und Feuchtigkeit rund um die Bodenabläufe
- M10 Gewindstangen für eine optimale Anpassung der horizontalen Position
- zwei Klebebänder zur Befestigung zu Boden inkl. Schrauben und Wandstöpsel
- niedrige Bauhöhe
- Erdungschraube
- Sonderlängen auf Anfrage möglich
- Belastungsklasse K3 (bis 300 kg)
- Material AISI-304

SIPHON
- Kunststoff Siphon DN 50 mm
- geprüft nach Standard DIN EN 274; Durchfluss 42 l/min
- Abfluss mittig gesetzt mit Einstellungswahl der Abflussrichtung und dem Abflussgefälle bis 20°
- Abfluss kann jedoch auf Anfrage anders gesetzt werden

OBERABDECKUNG
- Abdeckung Varianten A - F
- Index X - Oberfläche matt
- Material Edelstahl AISI - 304
- Andere Varianten auf Anfrage möglich

Abdeckung Varianten

A

B

C

D

E

F

Bodenabläufe für Vorwandmontage

Abmessungen

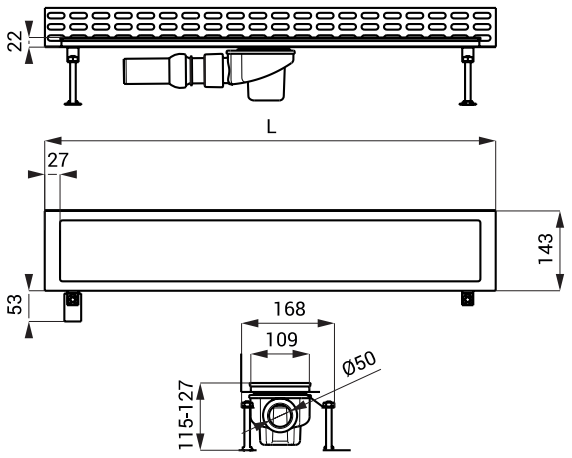

Edelstahl Bodenabläufe für Duschen

Spezifikation

SLKN 18A - Code-Nr. 69181	Bodenablauf, Abdeckung A, Oberfläche poliert, Siphon mit Geruchverschluss, Gewindstangen 4 x M10, Haken zum Abdeckung entfernen, Hydroisolationsfolie, Montagesatz
SLKN 18AX - Code-Nr. 68181	Bodenablauf, Abdeckung A, Oberfläche matt, Siphon mit Geruchverschluss, Gewindstangen 4 x M10, Haken zum Abdeckung entfernen, Hydroisolationsfolie, Montagesatza
SLKN 18B - Code-Nr. 69182	Bodenablauf, Abdeckung B, Oberfläche poliert, Siphon mit Geruchverschluss, Gewindstangen 4 x M10, Haken zum Abdeckung entfernen, Hydroisolationsfolie, Montagesatz
SLKN 18BX - Code-Nr. 68182	Bodenablauf, Abdeckung B, Oberfläche matt, Siphon mit Geruchverschluss, Gewindstangen 4 x M10, Haken zum Abdeckung entfernen, Hydroisolationsfolie, Montagesatz
SLKN 18C - Code-Nr. 69183	Bodenablauf, Abdeckung C, Oberfläche poliert, Siphon mit Geruchverschluss, Gewindstangen 4 x M10, Haken zum Abdeckung entfernen, Hydroisolationsfolie, Montagesatz
SLKN 18CX - Code-Nr. 68183	Bodenablauf, Abdeckung C, Oberfläche matt, Siphon mit Geruchverschluss, Gewindstangen 4 x M10, Haken zum Abdeckung entfernen, Hydroisolationsfolie, Montagesatz
SLKN 18D - Code-Nr. 69184	Bodenablauf, Abdeckung D, Oberfläche poliert, Siphon mit Geruchverschluss, Gewindstangen 4 x M10, Haken zum Abdeckung entfernen, Hydroisolationsfolie, Montagesatz
SLKN 18DX - Code-Nr. 68184	Bodenablauf, Abdeckung D, Oberfläche matt, Siphon mit Geruchverschluss, Gewindstangen 4 x M10, Haken zum Abdeckung entfernen, Hydroisolationsfolie, Montagesatz
SLKN 18E - Code-Nr. 69185	Bodenablauf, Abdeckung E, Oberfläche poliert, Siphon mit Geruchverschluss, Gewindstangen 4 x M10, Haken zum Abdeckung entfernen, Hydroisolationsfolie, Montagesatz
SLKN 18EX - Code-Nr. 68185	Bodenablauf, Abdeckung E, Oberfläche matt, Siphon mit Geruchverschluss, Gewindstangen 4 x M10, Haken zum Abdeckung entfernen, Hydroisolationsfolie, Montagesatz
SLKN 18F - Code-Nr. 69186	Bodenablauf, Abdeckung F, Oberfläche poliert, Siphon mit Geruchverschluss, Gewindstangen 4 x M10, Haken zum Abdeckung entfernen, Hydroisolationsfolie, Montagesatz
SLKN 18FX - Code-Nr. 68186	Bodenablauf, Abdeckung F, Oberfläche matt, Siphon mit Geruchverschluss, Gewindstangen 4 x M10, Haken zum Abdeckung entfernen, Hydroisolationsfolie, Montagesatz