Automatische Schwarz Urinalspüleinheiten
SLP 03KV

SLP 03KV

Eigenschaften

- **einschließlich des Einbaurahmens SLR 22**
- Montagerahmen für Trockenbau - Konstruktionen, zur Verakerung am Boden und an der Wand
- Metallrahmen, Oberflächenveredelung mit blauer Pulverbeschichtung
- Montageschrauben M10 und M8, Abflussrohrhalter mit Bogen Ø 50 mm und Wasserzuleitung G 1/2“
- das System reagiert auf einen Urinalnutzer mit einer Reichweite von max. 70 cm und einer Verweildauer von mindestens 7,5 Sek.
- der Wasserfluss erfolgt, sobald der Nutzer den Aktivbereich verlässt
- Spülzeit einstellbar von 0,5 Sek. bis 15,5 Sek.
- Nutzungsparameter einstellbar mit Fernbedienung SLD 03
- automatische Hygienespülung nach 24 Stunden bei Nichtbenutzung
- Batteriezustandsanzeige (nur für Varianten mit B Index)
- mögliche Durchfluss – Mengenregulierung über das Kugelventil

Installation Zeichnung

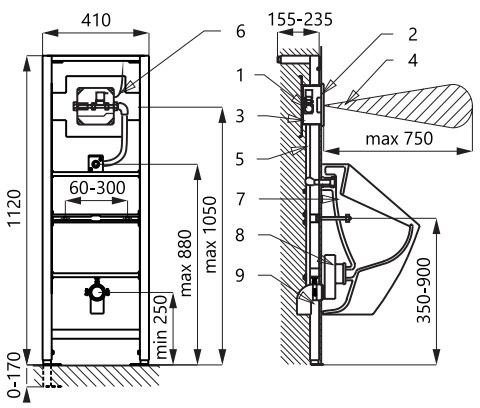

1 - Wasserzuleitung
2 - Edelstahlabdeckplatte mit Elektronik
3 - Unterputz-Mauerkasten mit Kugelventil und Elektromagnetventil
4 - Aktivbereich
5 - Wasserzulauf zum Urinal
6 - Anschlusskabel für Elektronik 24 V DC (SLP 03KV) oder 230 V AC (SLP 03KVZ)
7 - Urinal
8 - Siphon
9 - Montagerahmen SLR 22

Technische Angaben

Abmessung Edelstahlabdeckplatte	170 x 170 x 10 mm
Abmessung Unterputz-Mauerkasten	140 x 140 x 75 mm
Abmessung Montagerahmen	1120 - 1290 x 410 x 155 - 235 mm
Betriebsspannung	
▪ SLP 03KV	24 V DC
▪ SLP 03KVZ	230 V AC/50 Hz
▪ SLP 03KVB	6 V
Verbrauchsleistung	
▪ für Betrieb mit 24 V DC	7 W
▪ für Betrieb mit 6 V	3 W
Aktivbereich	0,6 - 0,75 m
Empfohlener Wasserdruck	0,1 - 0,6 MPa
Durchflussmenge	18 l/min (inf. Data)
Wasserzulauf	Außengewinde G 3/4“
Wasserablauf	Wasserzulauf mit Gummidichtung

Spezifikation

SLP 03KV	**- Code-Nr. 01113**	Edelstahlabdeckplatte mit Elektronik, Kunststoff-Unterputz-Mauerkasten mit Verschraubung, Elektromagnetventil und Kugelventil, integriertes Netzteil (SLP 03KVZ), 4 St. alkalische Batterie 1,5 V, 2700 mAh (SLP 03KVB), flexi Anschlußschlauch, Wasserzulauf mit Gummidichtung, Montagerahmen SLR 22
SLP 03KVZ	**- Code-Nr. 01115**	
SLP 03KVB	**- Code-Nr. 01114**	

Empfohlenes Zubehör

SLZ 01Y	**-**	**Code-Nr. 05012**	externes Netzteil 24 V DC zum Betrieb bis max. 5 St. Urinalspüleinheiten
SLZ 01Z	**-**	**Code-Nr. 05011**	externes Netzteil 24 V DC zum Betrieb bis max. 9 St. Urinalspüleinheiten
SLZ 04Y	**-**	**Code-Nr. 05042**	externes Netzteil 24 V DC für DIN Schiene, zum Betrieb bis max. 5 St. Urinalspüleinheiten
SLZ 04Z	**-**	**Code-Nr. 05041**	externes Netzteil 24 V DC für DIN Schiene, zum Betrieb bis max. 9 St. Urinalspüleinheiten
SLZ 04X	**-**	**Code-Nr. 10049**	externes Netzteil 24 V DC für DIN Schiene, zum Betrieb bis max. 15 St. Urinalspüleinheiten
SLD 03	**-**	**Code-Nr. 07030**	Fernbedienung zur elektronischen Einstellung der Nutzungsparameter
SLA 36	**-**	**Code-Nr. 06360**	Satz 4 St. alkalische Batterie AA, 1,5 V, 2700 mAh (nur für Varianten mit B Index)