Automatische Schwarz Urinalspüleinheiten
SLP 02KV, SLP 06KV

SLP 02KV

Eigenschaften

- das System reagiert auf einen Urinalnutzer mit einer Reichweite von max. 70 cm und einer Verweildauer von mindestens 7,5 Sek.
- der Wasserfluss erfolgt, sobald der Nutzer den Aktivbereich verlässt
- Spülzeit einstellbar von 0,5 Sek. bis 15,5 Sek.
- Nutzungsparameter einstellbar mit Fernbedienung SLD 03
- automatische Hygienespülung nach 24 Stunden bei Nichtbenutzung
- Batteriezustandsanzeige (SLP 06KV)
- mögliche Durchfluss – Mengenregulierung über das Kugelventil

Installation Zeichnung

1 - Wasserzuleitung
2 - Edelstahlabdeckplatte mit Elektronik
3 - Unterputz-Mauerkasten
4 - Aktivbereich
5 - Wasserzulauf zum Urinal
6 - Anschlusskabel für Elektronik
7 - Urinal
8 - Siphon

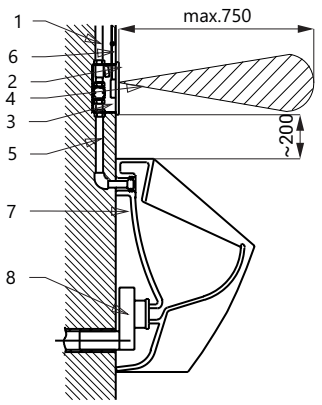

Technische Angaben

Abmessung Edelstahlabdeckplatte	170 x 170 x 10 mm
Abmessung Unterputz-Mauerkasten	140 x 140 x 75 mm
Betriebsspannung	
▪ SLP 02KV	24 V DC
▪ SLP 02KVZ	230 V AC/50 Hz
▪ SLP 06KV	6 V
Verbrauchsleistung	
▪ für Betrieb mit 24 V DC	7 W
▪ für Betrieb mit 6 V	3 W
Aktivbereich	0,6 - 0,75 m
Empfohlener Wasserdruck	0,1 - 0,6 MPa
Durchflussmenge	18 l/min (inf. Data)
Wasserzulauf	Außengewinde G 3/4“
Wasserablauf	Außengewinde G 3/4“

Spezifikation

SLP 02KV	**- Code-Nr. 01018**	Schwarz Edelstahlabdeckplatte mit Elektronik, Kunststoff-Unterputz-Mauerkasten
SLP 02KVZ	**- Code-Nr. 01019**	mit Verschraubung, Elektromagnetventil und Kugelventil, integriertes Netzteil
SLP 06KV	**- Code-Nr. 01066**	(SLP 02KVZ), 4 St. alkalische Batterie 1,5 V, 2700 mAh (SLP 06KV)

Empfohlenes Zubehör

SLZ 01Y	**- Code-Nr. 05012**	externes Netzteil 24 V DC zum Betrieb bis max. 5 St. Urinalspüleinheiten
SLZ 01Z	**- Code-Nr. 05011**	externes Netzteil 24 V DC zum Betrieb bis max. 9 St. Urinalspüleinheiten
SLZ 04Y	**- Code-Nr. 05042**	externes Netzteil 24 V DC für DIN Schiene, zum Betrieb bis max. 5 St. Urinalspüleinheiten
SLZ 04Z	**- Code-Nr. 05041**	externes Netzteil 24 V DC für DIN Schiene, zum Betrieb bis max. 9 St. Urinalspüleinheiten
SLZ 04X	**- Code-Nr. 10049**	externes Netzteil 24 V DC für DIN Schiene, zum Betrieb bis max. 15 St. Urinalspüleinheiten
SLZ 06	**- Code-Nr. 05060**	externes Netzteil 24 V DC zum Betrieb bis max. 1 St. Urinalspüleinheit
SLD 03	**- Code-Nr. 07030**	Fernbedienung zur elektronischen Einstellung der Nutzungsparameter
SLA 02	**- Code-Nr. 06020**	Urinal Einlaufgarnitur mit Gummidichtung für Urinale mit Wasserzulauf von hinten
SLR 02	**- Code-Nr. 08020**	Montage Rahmen für Leichtbauweise für Urinalbecken und Opto-elektronischer Urinalspüleinheiten über dem Urinalbecken
SLA 36	**- Code-Nr. 06360**	Satz 4 St. alkalische Batterie AA, 1,5 V, 2700 mAh (SLP 06KV)